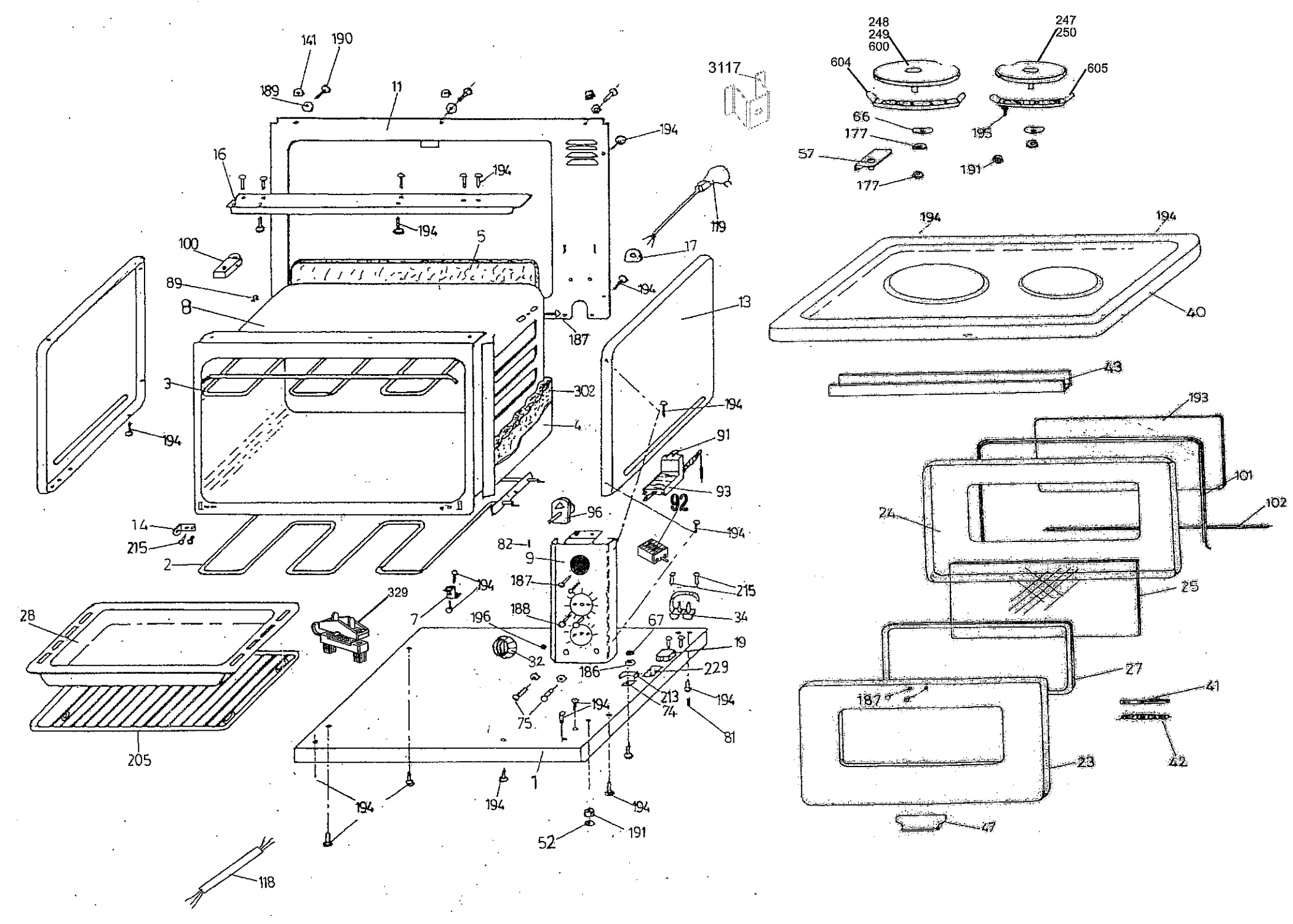
141
190
189
11
194
16
194
194
100
5
119
17
89
194
8
13
187
3
302
194
4
194
91
93
92
96
14
215
194
2
82
9
187
194
215
329
7
188
34
28
196
67
19
32
186
229
213
194
74
75
194
81
205
1
194
194
194
52
191
118
3117
248
249
600
247
250
604
605
66
177
195
57
191
177
194
194
40
43
193
101
102
24
25
27
41
187
23
22
47